Паспорт № 003-4010CZ

Сертификат № 0491605 от 22.10.2019 г.
ТУ 27.33.11-00135256598-2019

ДЕРЖАТЕЛЬ КОНЬКОВЫЙ РЕГУЛИРУЕМЫЙ С МЕТАЛЛИЧЕСКИМ ФИКСАТОРОМ

Назначение и область применения: При помощи держателя пруток молниезащитной сетки диаметром 8-10 мм удерживается на коньке здания с черепичной кровлей. Держатель выполнен на основе держателя проводника круглого высотой 100 мм, дополненного раздвижной скобой для монтажа прутка на конек скатной кровли.

Условия хранения и транспортировки: Изделия должны транспортироваться и храниться в индивидуальной упаковке только с изделиями данного вида, в сухом месте.

Гарантийные обязательства: Гарантия 1 год. Изготовитель гарантирует соответствие изделия требованиям, при условии соблюдения потребителем правил пользования, транспортировки, хранения, монтажа и эксплуатации.

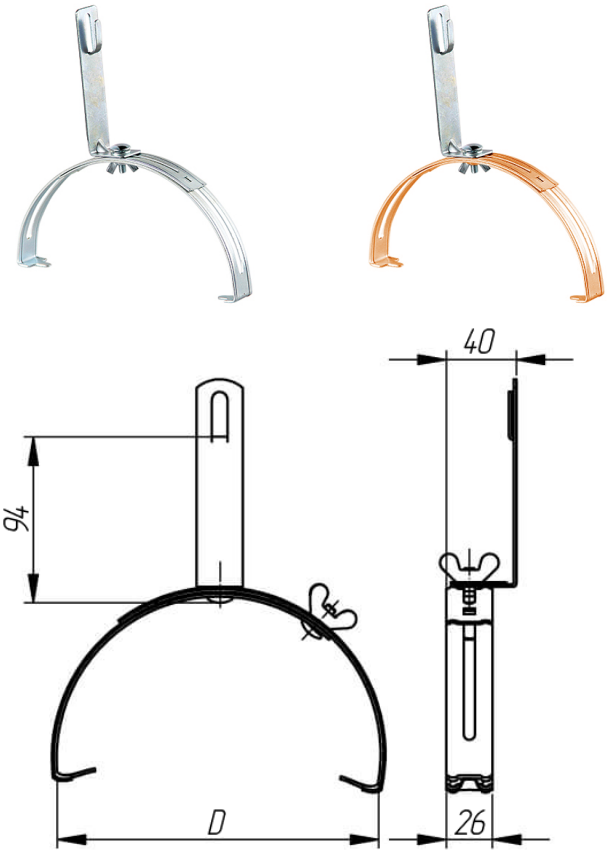

Материал	Высота, мм	Диаметр прутка, мм	Масса, кг	Артикул
Оцинкованная сталь/ оцинкованная сталь	110	6-10	0,21	4010CZ
Медь/оцинкованная сталь	110	6-10	0,21	4010CZ/Cu

МОСКВА
г. Москва, Дмитровское шоссе, д.85, БЦ «РТС», оф. 401-403
+7 495 280-07-11
info@steel-pro.ru
msk@protect-pro.ru

САНКТ-ПЕТЕРБУРГ
г. Санкт-Петербург, Химический пер., д 8, лит Е, этаж 2
+7 (812) 565-24-26
spb@steel-pro.ru
spb@protect-pro.ru

ВЕБ
www.steel-pro.ru
www.protect-pro.ru