Узел фиксации прутка Ø6-10 мм на коньке черепичной крыши

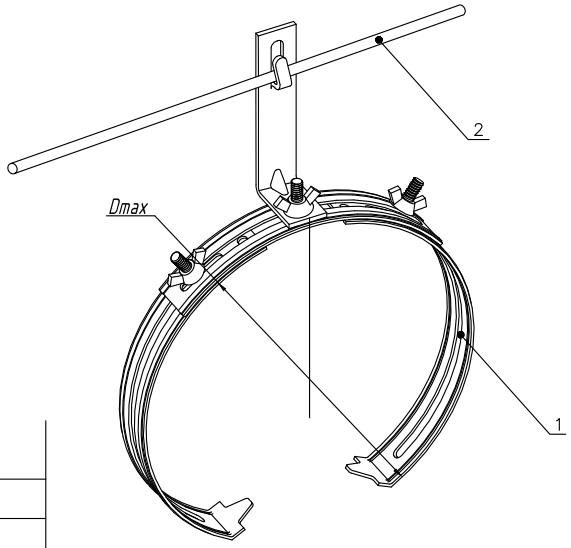

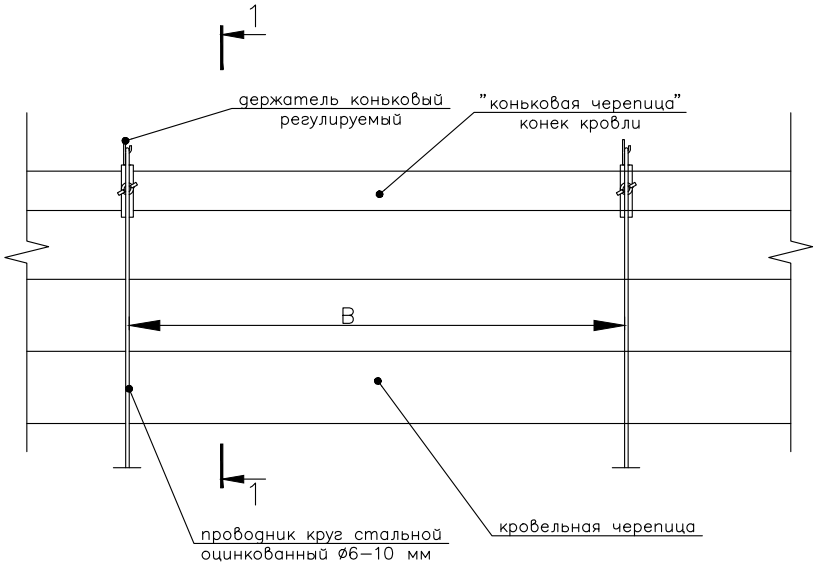

1 - 1

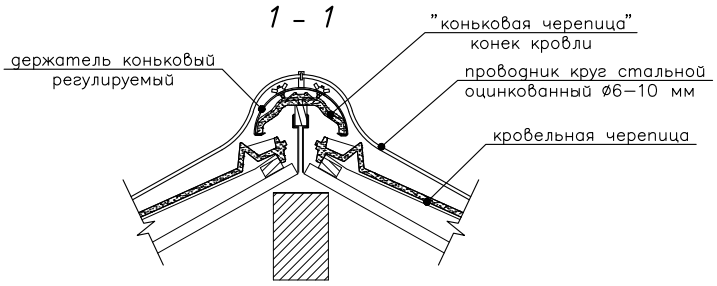

Примечание:

– «B» - шаг установки держателей. Держатели устанавливаются не реже, чем 1 держатель на 1 погонный метр;

– диаметр Dmax позиции «1» зависит от диаметра коньковой черепицы;

– Dmax = 230-350 мм.

Поз.	Наименование	Артикул	Ед. изм.	Вес, кг
1	Держатель коньковый регулируемый	4010CZ	шт	0,16
2	Круглый проводник Ø6 мм, Ø8 мм, Ø10 мм	КЦ6 - КЦ10	м	-

Изм	Лист	№ докум.	Подпись	Дата	Узел фиксации прутка Ø6-10 мм на коньке черепичной крыши			
Разраб.					Держатели проводника	Лит	Лист	Листов
Пров.								
						ООО «Сталь-Про»		
Н. контр.								
Утв.								

Взам. инв. № | Подпись и дата | Инв. № подл.