Узел фиксации прутка Ø8-10 мм к фасаду здания

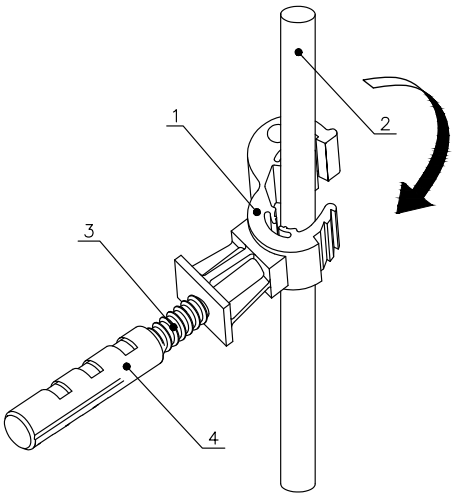

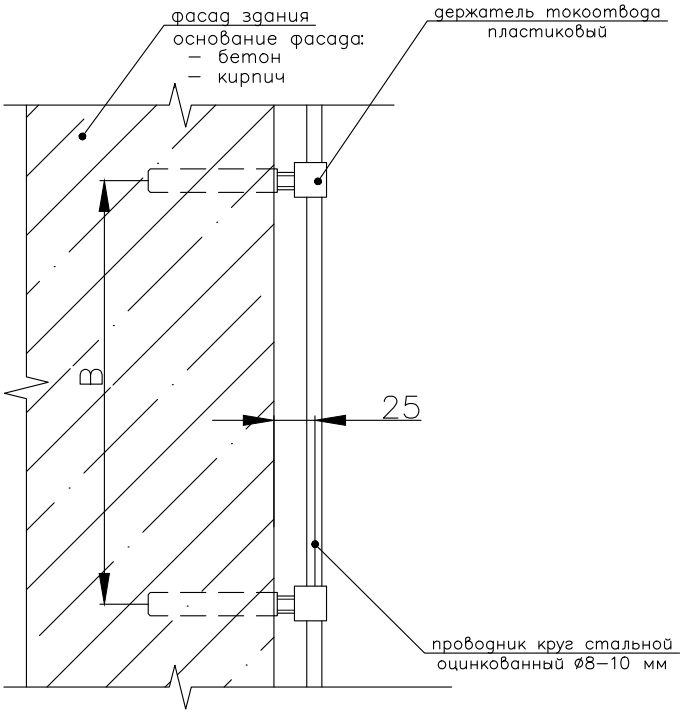

Примечание:

– «B» - шаг установки держателей. Держатели устанавливаются не реже, чем 1 держатель на 1 погонный метр;

– позиция «3» и «4» - дюбель-гвоздь и крепежный винт в комплект поставки не входит.

Поз.	Наименование	Артикул	Ед. изм.	Вес, кг
1	Держатель прутка металлический	4210CZ	шт	0,11
2	Круглый проводник Ø8 мм, Ø10 мм	КЦ8 КЦ10	м	0,4 кг/п.м. 0,63 кг/п.м.
3	Крепежный винт	-	шт	-
4	Дюбель-гвозд под крепежный винт	-	шт	-

Изм	Лист	№ докум.	Подпись	Дата	Узел фиксации прутка Ø8 мм к фасаду здания			
Разраб.					Держатели проводника	Лит	Лист	Листов
Пров.								
						ООО «Сталь-Про»		
Н. контр.								
Утв.								

Взам. инв. №

Подпись и дата

Инв. № подл.